第46回北海道中学校バドミントン大会

女　子　ダ　ブ　ル　ス（GD）
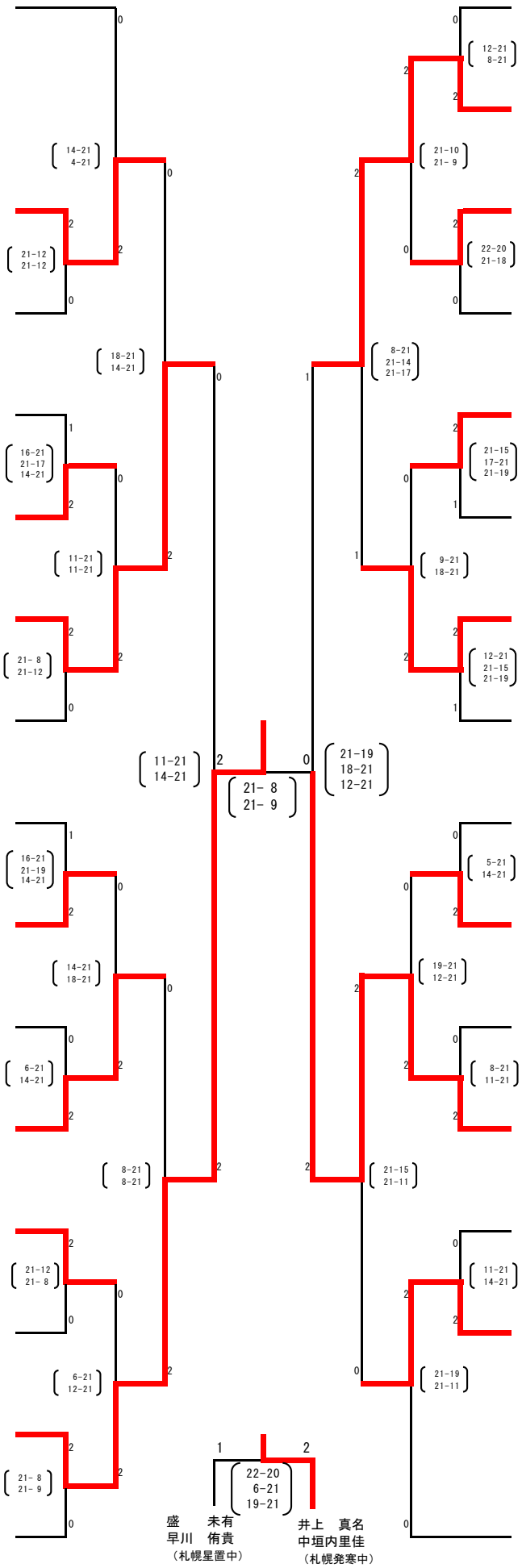
1	中島爽仁亜 ③ 藤村　沙耶 ② 宗谷 ・ 稚内潮見が丘中学校	田口美登理 ③ 細谷　美樹 ③ 開催地 ・ 白糠茶路中学校	16
		井上　真名 ③ 中垣内里佳 ② 札幌 ・ 札幌発寒中学校	17
2	崎野　桃花 ③ 佐藤　凜佳 ② 胆振 ・ 壮瞥中学校	日笠　美空 ② 小鹿　瑠夏 ② 空知 ・ 岩見沢緑中学校	18
3	岡部　　萌 ③ 田邊めぐみ ③ 石狩 ・ 江別中央中学校	浅井　初音 ③ 森下　希乃 ③ オホーツク ・ 北見北中学校	19
4	首藤　夏葵 ③ 越善　愛乃 ② 釧路 ・ 釧路富原中学校	芳村　由羽 ③ 廣坂　真子 ③ 石狩 ・ 千歳向陽台中学校	20
5	横田　優唯 ③ 孫入　友実 ③ 日高 ・ 浦河第一中学校	瀧　　侑里 ③ 髙橋日葉理 ③ 日高 ・ 平取中学校	21
6	盛　　未有 ② 早川　侑貴 ② 札幌 ・ 札幌星置中学校	山内　美海 ③ 佐藤かのん ③ 胆振 ・ 室蘭西中学校	22
7	高橋　麻夏 ② 千葉　明加 ② 後志 ・ 小樽銭函中学校	張間　陽葉 ③ 中野　望来 ③ 宗谷 ・ 稚内潮見が丘中学校	23
8	藤田　美咲 ③ 西井　天音 ③ 渡島 ・ 函館本通中学校	日詰なつみ ③ 髙田　莉乃 ① 後志 ・ 小樽朝里中学校	24
9	深田　実花 ③ 遠藤　優香 ③ 空知 ・ 岩見沢緑中学校	髙橋　美月 ③ 竹内　　翠 ③ 釧路 ・ 附属釧路中学校	25
10	佐々木映美里 ③ 椎名　宥希 ② 根室 ・ 根室厚床中学校	上原　弘愛 ③ 大森　　唯 ③ 檜山 ・ 厚沢部館中学校	26
11	伊藤　冴佳 ③ 奥村　玲音 ③ 十勝 ・ 芽室上美生中学校	鈴木　理子 ② 七宮　優羽 ② 上川 ・ 旭川東明中学校	27
12	荒谷　萌衣 ③ 末永明日香 ③ オホーツク ・ 遠軽南中学校	浅野　未夢 ③ 石黒　璃子 ③ 根室 ・ 根室柏陵中学校	28
13	佐藤　寿蘭 ③ 玉鳥　亜海 ③ 開催地 ・ 白糠中学校	形部　優菜 ③ 橋本　風香 ② 十勝 ・ 芽室中学校	29
14	遠藤みのり ③ 藤原　遥花 ③ 上川 ・ 旭川春光台中学校		
15	中川　莉奈 ③ 森　茅七海 ③ 檜山 ・ 今金中学校	佐々木麻鈴 ③ 平井　穂香 ③ 渡島 ・ 森中学校	30