男　子　シ　ン　グ　ル　ス（ＢＳ）

1	澤田　　塁 オホーツク ・ 斜里中学校	③	
2	粟飯原　翔 石狩 ・ 千歳駒里中学校	③	
3	渡邉　　丞 胆振 ・ 壮瞥中学校	③	
4	川邊　拓哉 開催地 ・ 白糠茶路中学校	②	
5	松川　殊優士 宗谷 ・ 稚内南中学校	③	
6	清水　智也 檜山 ・ 北檜山中学校	③	
7	秦野　　陸 十勝 ・ 帯広第一中学校	②	
8	辰宮　大翼 渡島 ・ 函館本通中学校	②	
9	新山稀璃亜 空知 ・ 美唄東中学校	②	
10	影山　　颯 根室 ・ 計根別学園	③	
11	柴田　康平 後志 ・ 共和中学校	③	
12	木野　舜悟 札幌 ・ 札幌北野中学校	①	
13	阿部　奏大 釧路 ・ 釧路富原中学校	②	
14	木津　　輝 上川 ・ 旭川愛宕中学校	③	
15	平野　楓河 日高 ・ 様似中学校	③	
16	齊藤　翔威 釧路 ・ 白糠中学校	②	
17	平瀬　太一 後志 ・ 小樽銭函中学校	③	
18	田房　昇磨 オホーツク ・ 網走第三中学校	③	
19	中村　太成 渡島 ・ 砂原中学校	③	
20	山本　貫太 檜山 ・ 今金中学校	③	
21	山村　勇人 上川 ・ 旭川北門中学校	③	
22	木村　涼太 胆振 ・ 苫小牧緑陵中学校	③	
23	近藤　　慧 札幌 ・ 札幌柏丘中学校	③	
24	栗原　千聖 根室 ・ 根室柏陵中学校	③	
25	佐藤　　陸 空知 ・ 深川一巳中学校	③	
26	大友　斗夢 十勝 ・ 帯広南町中学校	③	
27	奥野　晟弘 日高 ・ 新ひだか三石中学校	③	
28	岡田　浩介 宗谷 ・ 稚内潮見が丘中学校	③	
29	吉原貫太郎 石狩 ・ 千歳北斗中学校	③	
30	岩﨑　　添 開催地 ・ 厚岸中学校	③	
31	三浦　海生 留萌 ・ 羽幌天売中学校	①	
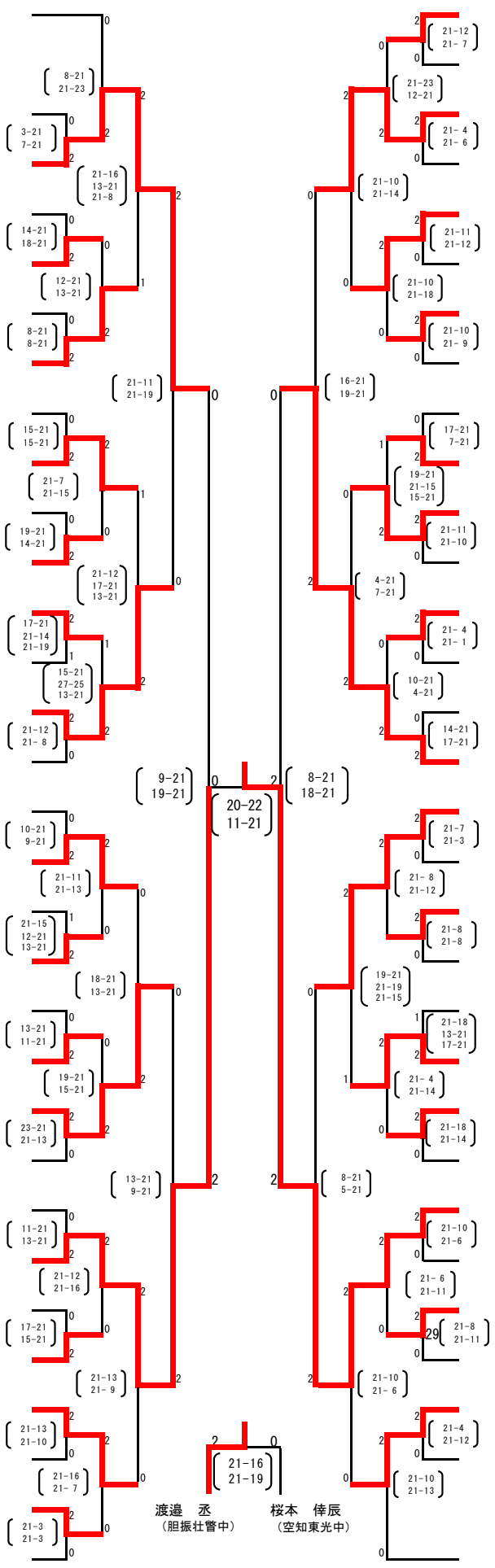
32	蝦夷森　駿 上川 ・ 旭川忠和中学校	③	
33	竹林　達海 釧路 ・ 釧路鳥取中学校	②	
34	林　寿輝弥 札幌 ・ 札幌北野中学校	②	
35	大原　悠慎 檜山 ・ 北檜山中学校	③	
36	菅原　睦生 胆振 ・ 沼ノ端中学校	③	
37	山下　孝行 根室 ・ 根室啓雲中学校	③	
38	山口　吏玖 十勝 ・ 芽室中学校	②	
39	藁谷　　竜 日高 ・ 日高厚賀中学校	②	
40	永井　雄大 宗谷 ・ 稚内中学校	③	
41	笹　　慶真 オホーツク ・ 北見東陵中学校	②	
42	佐々木康汰 渡島 ・ 森中学校	③	
43	須藤健太郎 開催地 ・ 釧路音別中学校	③	
44	上野　温希 石狩 ・ 江別大麻東中学校	③	
45	齊藤　哲人 留萌 ・ 羽幌天売中学校	①	
46	大井　済聡 後志 ・ 小樽銭函中学校	③	
47	桜本　倖辰 空知 ・ 岩見沢東光中学校	③	
48	堺　　涼 札幌 ・ 札幌厚別南中学校	③	
49	土屋　李旺 オホーツク ・ 網走第三中学校	③	
50	白木　　瑠 十勝 ・ 芽室西中学校	③	
51	由利　駿弥 檜山 ・ 厚沢部館中学校	①	
52	熊谷　龍輝 根室 ・ 根室光洋中学校	②	
53	平沢　竜太 空知 ・ 滝川江部乙中学校	③	
54	澁谷　剛樹 釧路 ・ 白糠茶路中学校	③	
55	岩間　竜平 日高 ・ えりも中学校	③	
56	加藤　太基 胆振 ・ 豊浦中学校	③	
57	荒牧　汰星 上川 ・ 鷹栖中学校	③	
58	永井　寛士 渡島 ・ 函館的場中学校	②	
59	木下　利樹 宗谷 ・ 稚内潮見が丘中学校	③	
60	結田　瑛介 後志 ・ 小樽朝里中学校	②	
61	中尾　秀虎 開催地 ・ 釧路景雲中学校	②	
62	白石　卓也 石狩 ・ 恵庭恵明中学校	③