第46回北海道中学校バドミントン大会
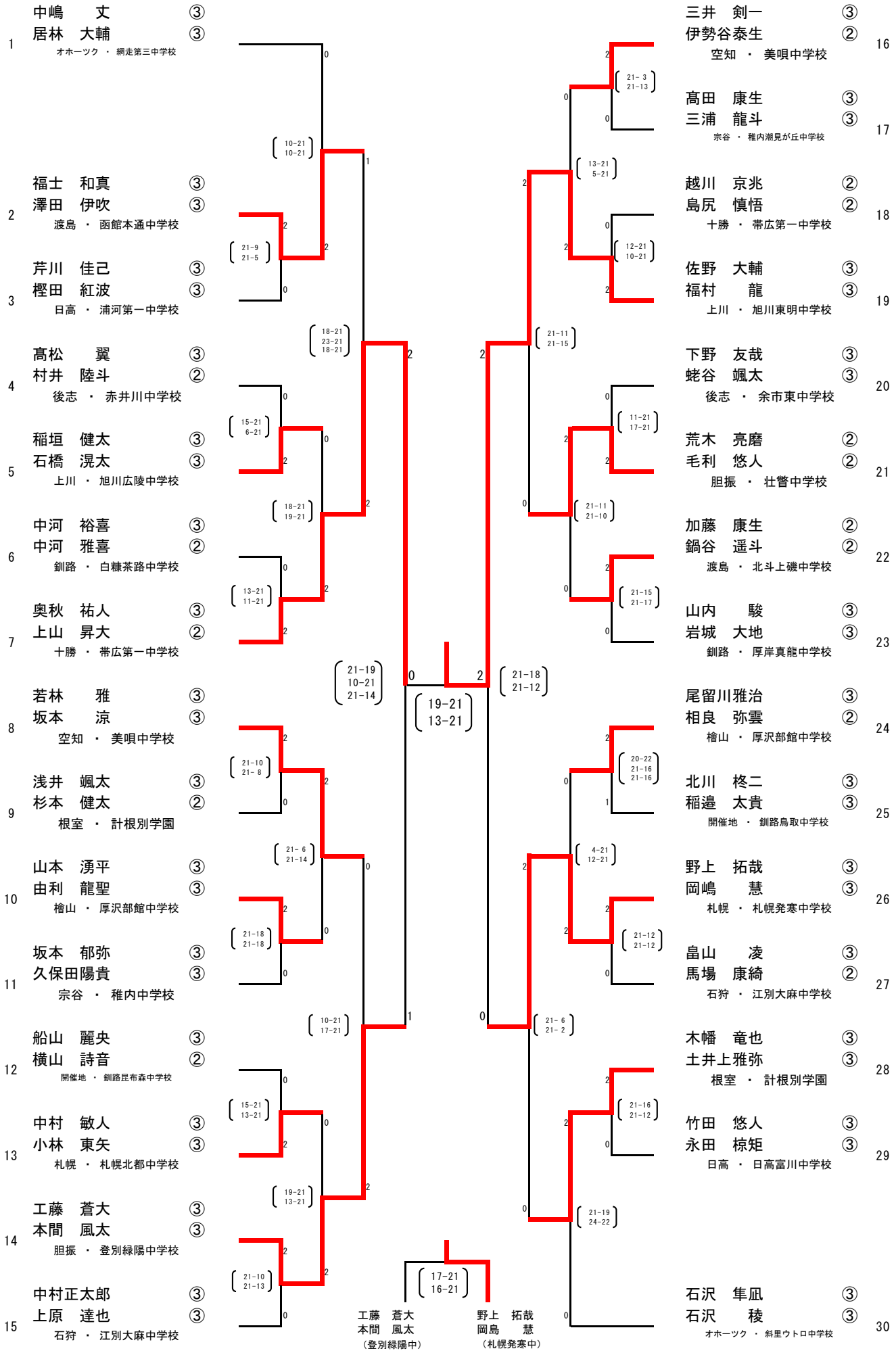
男　子　ダ　ブ　ル　ス（ＢＤ）