女子ダブルス

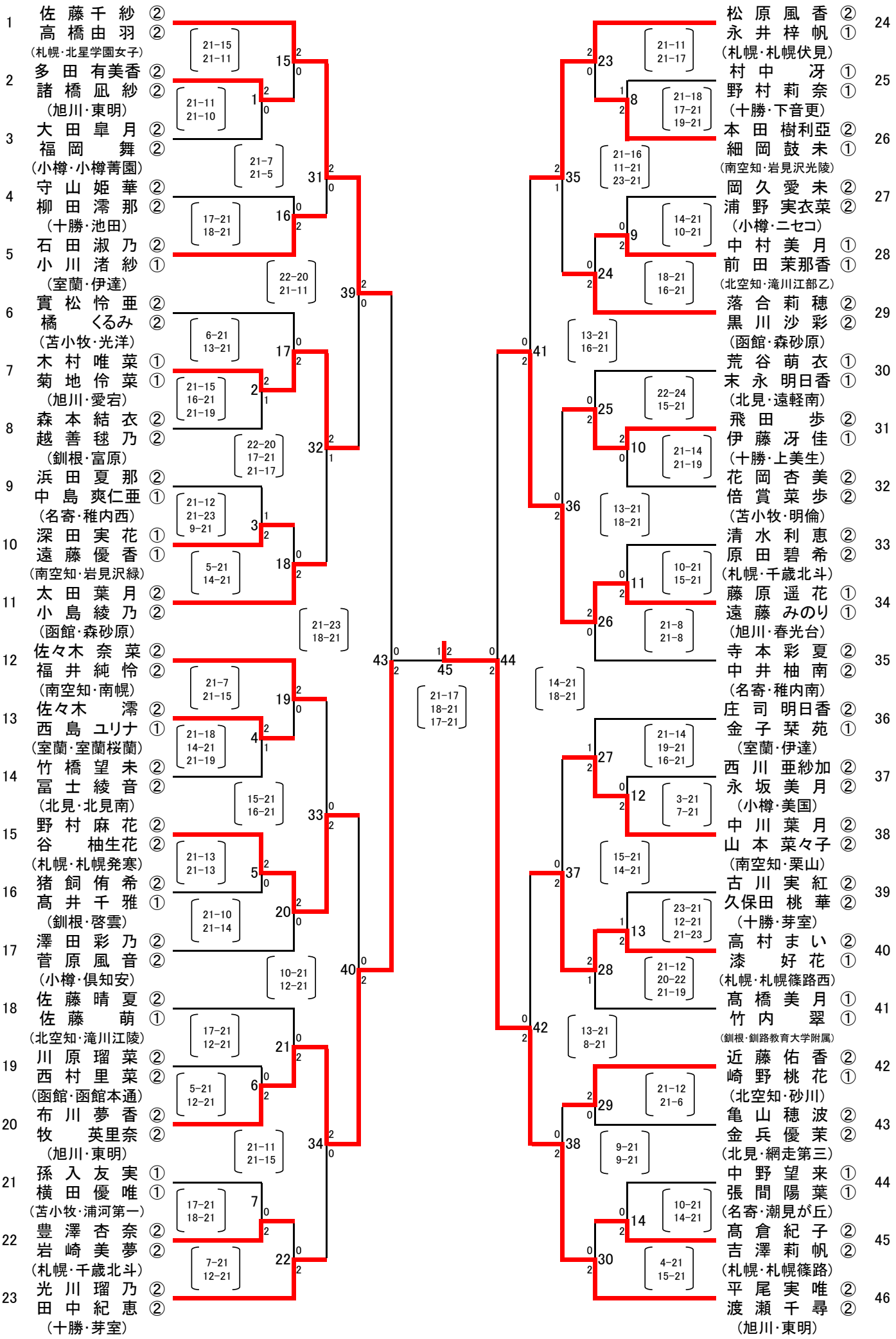
1 佐藤千紗 ②
高橋由羽 ②
(札幌・北星学園女子)
2 多田有美香 ②
諸橋凪紗 ②
(旭川・東明)
3 大田皐月 ②
福岡舞 ②
(小樽・小樽菁園)
4 守山姫華 ②
柳田澪那 ②
(十勝・池田)
5 石田淑乃 ②
小川渚紗 ①
(室蘭・伊達)
6 實松怜亜 ②
橘くるみ ②
(苫小牧・光洋)
7 木村唯菜 ①
菊地伶菜 ①
(旭川・愛宕)
8 森本結衣 ②
越善毬乃 ②
(釧根・富原)
9 浜田夏那 ②
中島爽仁亜 ①
(名寄・稚内西)
10 深田実花 ①
遠藤優香 ①
(南空知・岩見沢緑)
11 太田葉月 ②
小島綾乃 ②
(函館・森砂原)
12 佐々木奈菜 ②
福井純怜 ②
(南空知・南幌)
13 佐々木澪 ②
西島ユリナ ①
(室蘭・室蘭桜蘭)
14 竹橋望未 ②
冨士綾音 ②
(北見・北見南)
15 野村麻花 ②
谷柚生花 ②
(札幌・札幌発寒)
16 猪飼侑希 ②
髙井千雅 ①
(釧根・啓雲)
17 澤田彩乃 ②
菅原風音 ②
(小樽・倶知安)
18 佐藤晴夏 ②
佐藤萌 ①
(北空知・滝川江陵)
19 川原瑠菜 ②
西村里菜 ②
(函館・函館本通)
20 布川夢香 ②
牧英里奈 ②
(旭川・東明)
21 孫入友実 ①
横田優唯 ①
(苫小牧・浦河第一)
22 豊澤杏奈 ②
岩崎美夢 ②
(札幌・千歳北斗)
23 光川瑠乃 ②
田中紀恵 ②
(十勝・芽室)
24 松原風香 ②
永井梓帆 ①
(札幌・札幌伏見)
25 村中冴 ①
野村莉奈 ①
(十勝・下音更)
26 本田樹利亞 ②
細岡鼓未 ①
(南空知・岩見沢光陵)
27 岡久愛未 ②
浦野実衣菜 ②
(小樽・ニセコ)
28 中村美月 ①
前田茉那香 ①
(北空知・滝川江部乙)
29 落合莉穂 ②
黒川沙彩 ②
(函館・森砂原)
30 荒谷萌衣 ①
末永明日香 ①
(北見・遠軽南)
31 飛田歩 ②
伊藤冴佳 ①
(十勝・上美生)
32 花岡杏美 ②
倍賞菜歩 ②
(苫小牧・明倫)
33 清水利恵 ②
原田碧希 ②
(札幌・千歳北斗)
34 藤原遥花 ①
遠藤みのり ①
(旭川・春光台)
35 寺本彩夏 ②
中井柚南 ②
(名寄・稚内南)
36 庄司明日香 ②
金子栞苑 ①
(室蘭・伊達)
37 西川亜紗加 ②
永坂美月 ②
(小樽・美国)
38 中川葉月 ②
山本菜々子 ②
(南空知・栗山)
39 古川実紅 ②
久保田桃華 ②
(十勝・芽室)
40 高村まい ②
漆好花 ①
(札幌・札幌篠路西)
41 髙橋美月 ①
竹内翠 ①
(釧根・釧路教育大学附属)
42 近藤佑香 ②
崎野桃花 ①
(北空知・砂川)
43 亀山穂波 ②
金兵優茉 ②
(北見・網走第三)
44 中野望来 ①
張間陽葉 ①
(名寄・潮見が丘)
45 髙倉紀子 ②
吉澤莉帆 ②
(札幌・札幌篠路)
46 平尾実唯 ②
渡瀬千尋 ②
(旭川・東明)
21-15 21-11
21-11 21-10
21-7 21-5
17-21 18-21
22-20 21-11
6-21 13-21
21-15 16-21 21-19
22-20 17-21 21-17
21-12 21-23 9-21
5-21 14-21
21-23 18-21
21-7 21-15
21-18 14-21 21-19
15-21 16-21
21-13 21-13
21-10 21-14
10-21 12-21
17-21 12-21
5-21 12-21
21-11 21-15
17-21 18-21
7-21 12-21
21-17 18-21 17-21
21-11 21-17
21-18 17-21 19-21
21-16 11-21 23-21
14-21 10-21
18-21 16-21
13-21 16-21
22-24 15-21
21-14 21-19
13-21 18-21
10-21 15-21
21-8 21-8
14-21 18-21
21-14 19-21 16-21
3-21 7-21
15-21 14-21
23-21 12-21 21-23
21-12 20-22 21-19
13-21 8-21
21-12 21-6
9-21 9-21
10-21 14-21
4-21 15-21