第６８回国民体育大会ﾊﾞﾄﾞﾐﾝﾄﾝ競技北海道予選会(25-05-10実施)　一般男子ｼﾝｸﾞﾙｽ
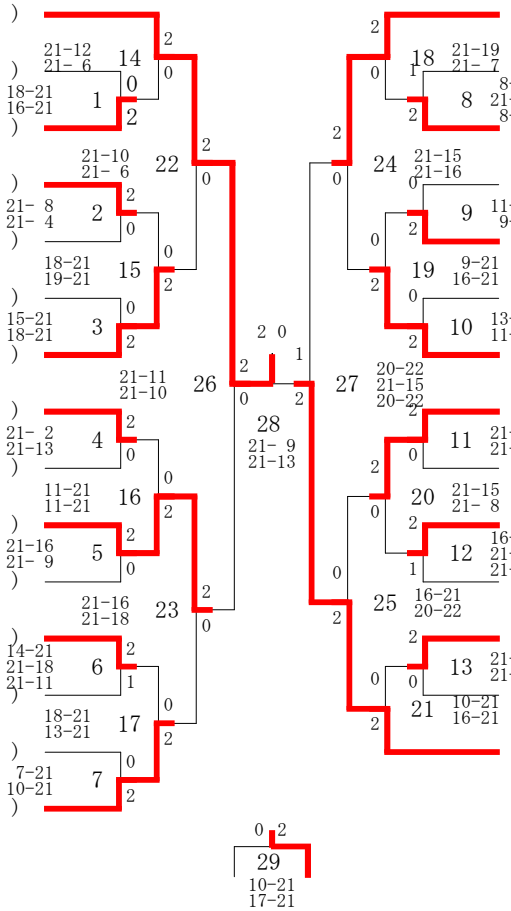
0001	竹村　純	(ＪＲ北海道)	
0002	岡川　篤	(ＭＣＣ)	
0003	小山　和也	(北翔大学)	
0004	吉原　康司	(北翔大学)	
0005	田沼　旅宇	(龍谷大学)	
0006	小山　雄己	(苫小牧駒澤大学)	
0007	松尾　龍斗	(青山学院大学)	
0008	田渕　雄喜	(ＪＲ北海道)	
0009	淺井　哲	(苫小牧工業高校)	
0010	島田　大輝	(日本体育大学)	
0011	岡村　和輝	(北翔大学)	
0012	牧野　公亮	(ＪＲ北海道)	
0013	八木　啓太	(北翔大学)	
0014	田中　健太	(北翔大学)	
0015	遠藤　祐太	(帝京大学)	
0016	渡邉　一磨	(ＪＲ北海道)	
0017	澤井　佑基	(苫小牧駒澤大学)	
0018	三枝　力起	(青山学院大学)	
0019	中谷　亮太	(日本体育大学)	
0020	清本　樹	(北翔大学)	
0021	加藤　洋祐	(ＭＣＣ)	
0022	小野　拓也	(北翔大学)	
0023	渡部　大	(ＪＲ北海道)	
0024	秋田　剛志	(青山学院大学)	
0025	布川　祐輔	(北翔大学)	
0026	銅　大雅	(苫小牧駒澤大学)	
0027	宇野　友規	(法政大学)	
0028	長船　拓也	(北翔大学)	
0029	早坂　幸平	(ＪＲ北海道)