第30回　北海道小学生大会(23-08-20実施)　６年男子ﾀﾞﾌﾞﾙｽ

0001 斉藤　大樹⑥
宮本　章吾⑥
（室蘭・壮瞥町スポーツ少年団）

0002 落合　綾太⑥
近藤　耕太郎⑥
（十勝・広野少年団）

0003 大山　侑利⑥
福井　駿斗⑥
（小樽・ニセコ少年団）

0004 中山　諄⑥
鞠古　翔太⑥
（旭川・忠和クラブ）

0005 佐藤　雅也⑥
砂子間　衛⑥
（函館・函館ベアーズ）

0006 斉藤　竣一⑥
黒島　楓⑥
（北空知・滝川中央ジュニアクラブ）

0007 横田　龍呼⑥
平中　翔⑥
（旭川・忠別ジュニア）

0008 佐々木　一成⑥
瀬川　大地⑥
（十勝・北栄JBC）

0009 小原　広樹⑥
青砥　流河⑥
（旭川・鷹栖北野少年団）

0010 海老澤　貴浩⑥
進藤　紘聖⑥
（十勝・帯広ジュニアクラブ）

0011 橋本　瞬次郎⑥
青井　秀保⑥
（南空知・志文ＪＢＣ）

0012 加納　尋康⑥
加納　芳章⑥
（苫小牧・大成同好会）

0013 加藤　諒⑥
高田　瑠衣⑥
（小樽・朝里ＪＢＣ）

0014 鳴海　風太郎⑥
寺垣　洸一朗⑤
（室蘭・港南飛翔jrクラブ）

0015 加賀谷　陸真⑥
石垣　聖来⑤
（函館・山の手ジュニアＢＣ）

0016 下村　睦喜⑥
森　幹太⑥
（札幌・大同ジュニア）

0017 佐々木　慎平⑥
長谷川　慧⑥
（旭川・東光小少年団）

0018 野呂　航一⑥
若林　雅⑤
（南空知・美唄少年団）

0019 青山　直登⑥
吉元　太一⑥
（札幌・札幌ＪＢＣ）

0020 平田　裕也⑥
金子　蓮⑥
（室蘭・豊浦ファイターズ）

0021 太田　裕斗⑥
平澤　竜太⑤
（北空知・滝川中央ジュニアクラブ）

0022 長原　志樹⑥
中島　柚喜⑥
（十勝・帯広栄少年団）

0023 上村　紘生⑥
海谷　圭吾⑥
（函館・森少年団）

0024 泉　湧登⑥
武田　駿希⑥
（小樽・朝里ＪＢＣ）

0025 荻野　哲良⑥
深瀬　皓大⑥
（旭川・鷹栖北野少年団）

0026 小泉　天信⑥
小塚　望⑥
（室蘭・虻田小学校少年団）

0027 桐山　恵太郎⑥
広瀬　安孝⑥
（十勝・北栄JBC）

0028 松尾　啓吾⑥
松尾　省吾⑥
（札幌・中央ＢＣ）

0029 館　隆則⑥
下澤　陽太⑥
（函館・大中山少年団）

0030 辻　優真⑥
奥田　涼⑥
（北空知・深川ファミリー(FA)）

0031 橘　聖弥⑥
田中　利功⑥
（旭川・忠和クラブ）
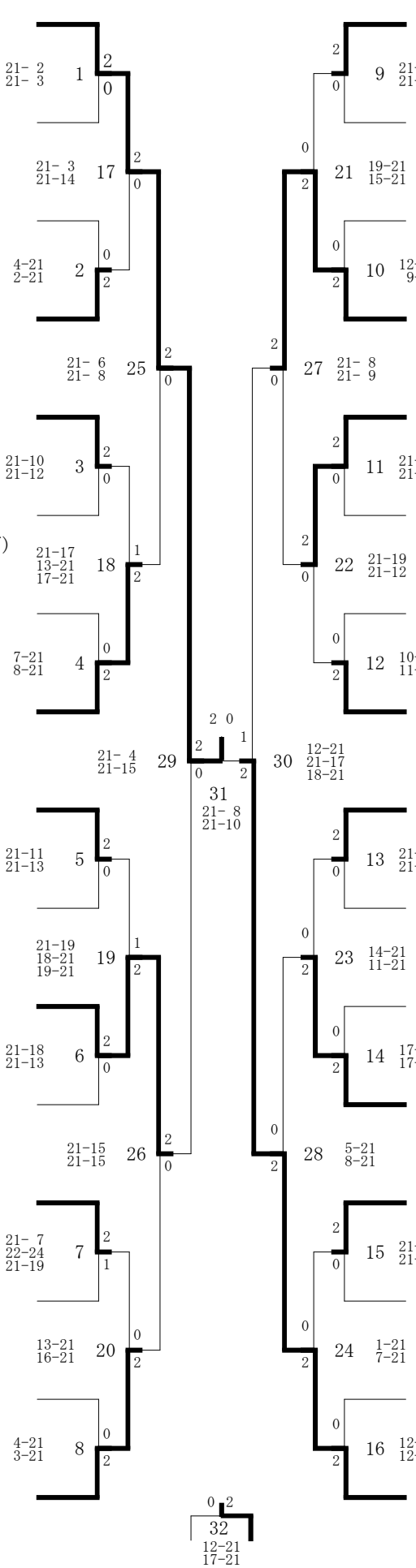
0032 深田　崇人⑥
竹俣　光聖⑥
（南空知・志文ＪＢＣ）