第30回　北海道小学生大会(23-08-20実施)　４年男子ﾀﾞﾌﾞﾙｽ

0001 渡部　翼④
平田　翔吾④
（室蘭・豊浦ファイターズ）

0002 水野　駿③
林　大耀②
（旭川・高台少年団）

0003 今　海智②
川村　柊斗②
（函館・北斗上磯ジュニア）

0004 西山　海④
宮崎　涼④
（旭川・愛宕東少年団）

0005 鈴木　奏楽③
国松　慎之助③
（札幌・聚富ジュニア）

0006 高橋　篤矢④
石間　涼雅④
（十勝・鈴蘭少年団）

0007 長野　智空③
高山　悠大②
（北見・北見市少年団）

0008 上山　昇大④
島尻　慎悟④
（十勝・帯広ジュニアクラブ）

0009 市橋　実乗③
三浦　和恩③
（旭川・高台少年団）

0010 酒井　晟壮③
石井　利宮①
（小樽・小樽ＳＡＷＡジュニア）

0011 下村　輝喜②
中谷　冠太②
（札幌・大同ジュニア）

0012 宮内　良④
松岡　遼樹④
（室蘭・伊達市スポーツ少年団）

0013 田川　滉樹④
永井　寛士④
（函館・函館ベアーズ）

0014 石川　暢晃④
後藤　優大④
（小樽・小樽銭函ジュニア）

0015 岩戸　和磨③
荒川　彰来③
（旭川・旭川陵雲少年団）

0016 岡田　大希④
松井　勇人④
（十勝・帯広栄少年団）

0017 荒木　亮磨④
毛利　隼人③
（室蘭・壮瞥町スポーツ少年団）

0018 渡辺　大和④
大森　誼②
（函館・大野ジュニア）

0019 池田　侑輝②
竹内　裕瑛③
（札幌・ＳＡ東・羽倶楽部）

0020 笹川　怜音④
岡村　光太②
（南空知・若松ジュニア）

0021 田中　大夢④
斉藤　颯汰④
（室蘭・豊浦ファイターズ）

0022 三野　琳平④
藤原　健太郎④
（十勝・柳町少年団）

0023 倉地　樹④
佐々木　蓮太③
（函館・森少年団）

0024 萱原　杏介④
菅原　真翔③
（十勝・上美生シャトルジュニア）
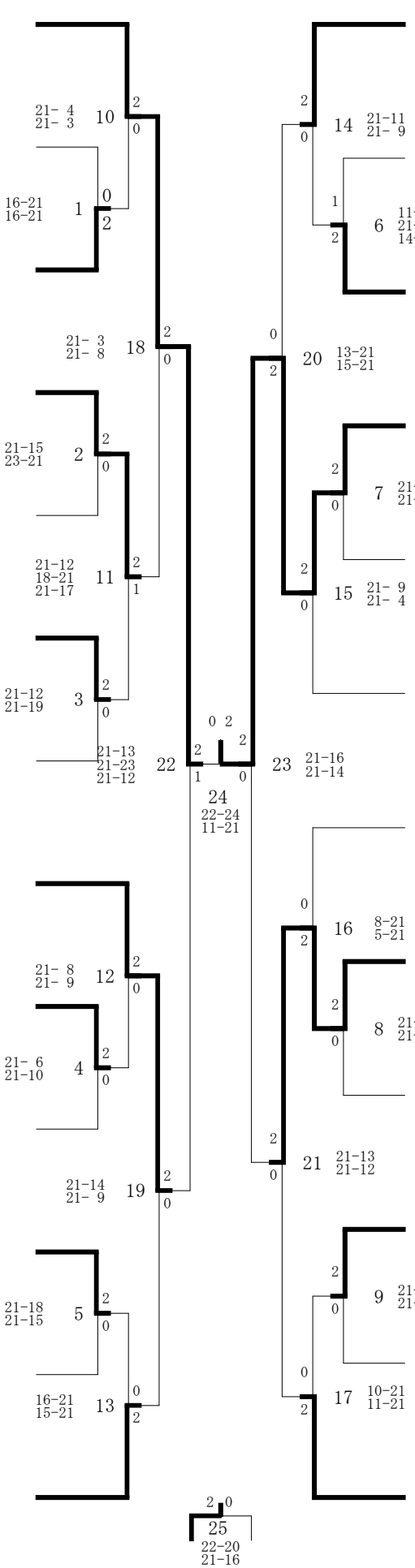
0025 木津　健斗③
江渕　竜介④
（旭川・愛宕東少年団）