女子団体（ＧＴ）

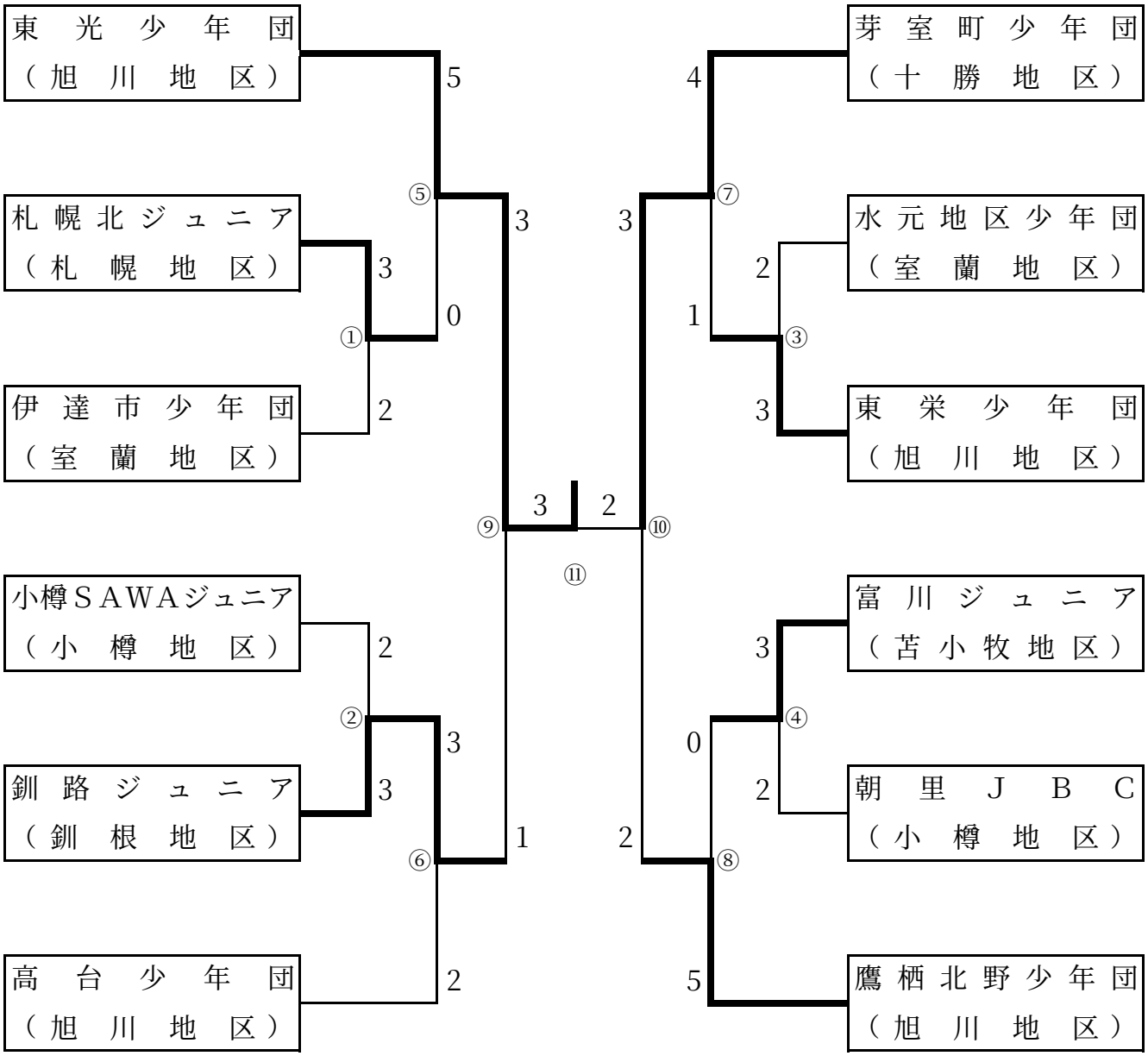
東光少年団（旭川地区）
札幌北ジュニア（札幌地区）
伊達市少年団（室蘭地区）
小樽ＳＡＷＡジュニア（小樽地区）
釧路ジュニア（釧根地区）
高台少年団（旭川地区）
芽室町少年団（十勝地区）
水元地区少年団（室蘭地区）
東栄少年団（旭川地区）
富川ジュニア（苫小牧地区）
朝里ＪＢＣ（小樽地区）
鷹栖北野少年団（旭川地区）
5
3
0
3
2
3
3
2
1
2
4
3
2
1
3
3
0
2
5

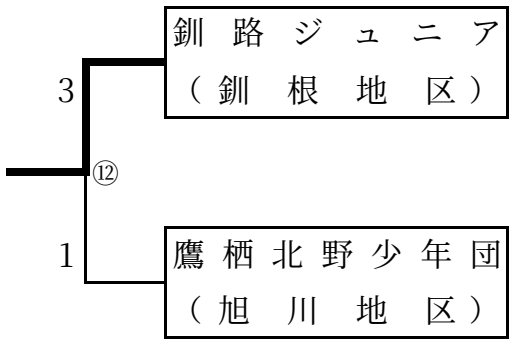
釧路ジュニア（釧根地区）
鷹栖北野少年団（旭川地区）
3
1